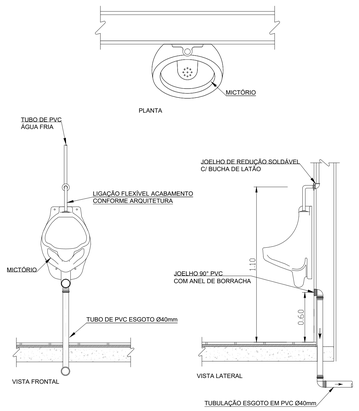

DT-02 - DETALHE INSTALAÇÃO DE MICTÓRIO

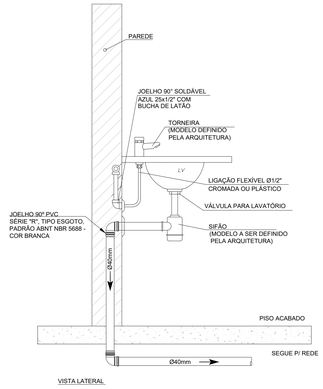

DT-04 - DETALHE INSTALAÇÃO DO LAVATÓRIO

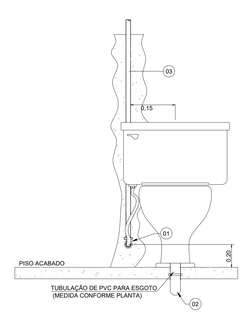

NOTA:
PARA QUANTITATIVO VER PLANTA BAIXA E/OU LISTA DE MATERIAL
PARA BITOLA OU DIMENSÃO VER PLANTA BAIXA E/OU LISTA DE MATERIAL.

03	TUBO PVC SÉRIE "R", TIPO ESGOTO, PONTA E BOLSA COM ANEL DE BORRACHA Ø100MM PADRÃO ABNT NBR 5688 - COR BRANCA - BARRA DE 6M - REF: TIGRE
02	JOELHO 90º PVC SÉRIE "R", TIPO ESGOTO, PADRÃO ABNT NBR 5688 - COR BRANCA
01	JOELHO PVC 90º PARA TRANSIÇÃO Ø3/4" COM REDUÇÃO DE 1/2" COM ROSCA LATÃO
ITEM	DESCRIÇÃO DO MATERIAL

DT-05 - INSTALAÇÃO HIDRÁULICA DE VASO SANITÁRIO

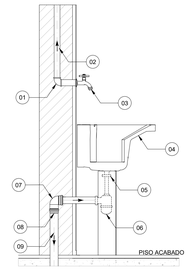

09	CONDUTOR PVC SÉRIE "R", TIPO ESGOTO, COM CONEXÕES, DIMENSÕES CONFORME PLANTA, PADRÃO ABNT NBR 5688 - COR BRANCA - BARRA DE 6M
08	LUVA PVC SÉRIE "R", PONTA E BOLSA COM ANEL DE BORRACHA Ø50MM PADRÃO ABNT 5688 - COR BRANCA - REF: TIGRE
07	JOELHO 90º PVC SÉRIE "R", PONTA E BOLSA COM ANEL DE BORRACHA, PADRÃO ABNT NBR 5688 - COR BRANCA - REF: TIGRE
06	SIFÃO AJUSTÁVEL MULTIUSO, COR BRANCA - REF: TIGRE
05	VÁLVULA PARA TANQUE
04	TANQUE CONFORME O PROJETO DE ARQUITETURA
03	TORNEIRA CONFORME O PROJETO DE ARQUITETURA
02	CONDUTOR DE ÁGUA POTÁVEL - PVC, TIPO ÁGUA FRIA, DIMENSÕES CONFORME PLANTA, PADRÃO ABNT NBR 5626 - COR MARROM
01	JOELHO 90º - PVC, TIPO ÁGUA FRIA, PADRÃO ABNT NBR 5626 - COR MARROM
ITEM	DESCRIÇÃO DO MATERIAL

DT-06 - DETALHE DA INSTALAÇÃO DE TANQUE SIMPLES

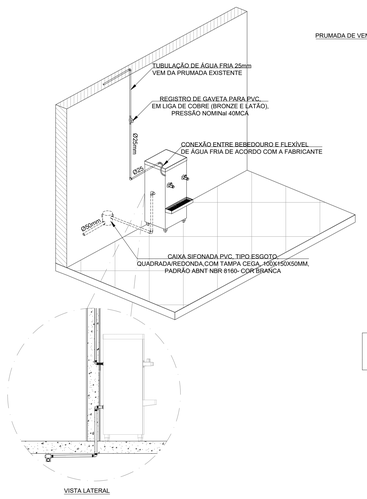

DT-08 - DETALHE ISOMÉTRICO INSTALAÇÃO DE BEBEDOURO

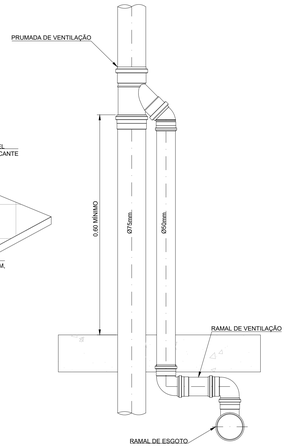

DT-11 -DERIVAÇÃO DO RAMAL DE VENTILAÇÃO

NOTAS GERAIS

1 - AS COTAS ESTÃO EM METROS, FOI CONSIDERADO 21,07m PARA O PISO ACABADO DESTE PAVIMENTO ;
2 - TODAS AS MEDIDAS E NÍVEIS DEVERÃO SER VERIFICADAS NO LOCAL;
3 - É DE RESPONSABILIDADE DA CONTRATADA A VERIFICAÇÃO DA INFRAESTRUTURA EXISTENTE, GARANTINDO A INTEGRAÇÃO DO PROJETO PROPOSTO;
4 - A CONTRATADA DEVE APRESENTAR TESTES DE ESTANQUEIDADE DE TODOS OS ITENS DO SISTEMA;
5 - O SISTEMA DE ESGOTO PROPOSTO DEVERÁ SER INTERLIGADO AO SISTEMA DE ESGOTO EXISTENTE, CONTUDO DEVERÁ SER VERIFICADO EM CAMPO AS POSSÍVEIS INTERFERÊNCIAS JUNTAMENTE COM A EQUIPE DE FISCALIZAÇÃO ANTES DA EXECUÇÃO DO SERVIÇO;
6 - É DE RESPONSABILIDADE DA CONTRATADA A VERIFICAÇÃO DO ESTADO DE CONSERVAÇÃO, EFICIÊNCIA E A COMPATIBILIDADE DE TODOS OS MATERIAIS EXISTENTES QUE SERÃO INTERLIGADOS AO PROJETO;
7 - A CONTRATADA DEVE RECOMPOR TODA INFRAESTRUTURA CONFORME A EXISTENTE APÓS A EXECUÇÃO DO SERVIÇO;
8 - A DECLIVIDADE DEVE SER CONSTANTE E MÍNIMA DE 1% PARA OS RAMAIS DE ESGOTO, EXCETO QUANDO INDICADO EM PLANTA;
9 - TODA A TUBULAÇÃO E CONEXÕES DE VENTILAÇÃO POSSUEM Ø75mm;
10 - A PRUMADA DE ESGOTO A EXECUTAR SERÁ FIXADA NA FACHADA EXISTENTE E SERÁ INTERLIGADA NA CAIXA DE INSPEÇÃO A EXECUTAR QUE SERÁ INDICADA NA PLANTA DO TÉRREO DE ESGOTO.

LEGENDA

	CONDUTOR PVC SÉRIE "R", TIPO ESGOTO, COM CONEXÕES, DIMENSÕES CONFORME PLANTA, PADRÃO ABNT NBR 5688 - COR BRANCA - BARRA DE 6M
	CONDUTOR PVC SÉRIE "R" PARA RAMAL DE VENTILAÇÃO, TIPO ESGOTO, DN 75mm, PADRÃO ABNT NBR 5688 - COR BRANCA - BARRA DE 6M
	RALO SIFONADO PVC, TIPO ESGOTO,QUADRADA/REDONDA,COM TAMPA EM GRELHA INOX, 100X150X50MM, PADRÃO ABNT NBR 8160 - COR BRANCA
	RALO SECO PVC, TIPO ESGOTO,QUADRADA/REDONDA,COM TAMPA EM GRELHA INOX, Ø100X50X40MM, PADRÃO ABNT NBR 8160 - COR BRANCA
	CAIXA SIFONADA PVC, TIPO ESGOTO,QUADRADA/REDONDA,COM TAMPA CEGA, 100X150X50MM, PADRÃO ABNT NBR 8160- COR BRANCA
	JOELHO 45º PVC SÉRIE "R", TIPO ESGOTO, PADRÃO ABNT NBR 5688 - COR BRANCA
	JOELHO 90º PVC SÉRIE "R", TIPO ESGOTO, PADRÃO ABNT NBR 5688 - COR BRANCA
	JOELHO 90º PVC SÉRIE "R", COM ADAPTADOR PARA SAÍDA DE VASO SANITÁRIO, TIPO ESGOTO, PADRÃO ABNT NBR 5688 - COR BRANCA
	TÊ 90º PVC SÉRIE "R", COM REDUÇÃO, TIPO ESGOTO, PADRÃO ABNT NBR 5688 - COR BRANCA
	JUNÇÃO 45º PVC SÉRIE "R", COM REDUÇÃO, TIPO ESGOTO, PADRÃO ABNT NBR 5688 - COR BRANCA
	TÊ 90º PVC SÉRIE "R", TIPO ESGOTO, PADRÃO ABNT NBR 5688 - COR BRANCA
	JUNÇÃO 45º PVC SÉRIE "R", TIPO ESGOTO, PADRÃO ABNT NBR 5688 - COR BRANCA
	JUNÇÃO DUPLA PVC SÉRIE "R", TIPO ESGOTO, PADRÃO ABNT NBR 5688 - COR BRANCA
	CONEXÃO DE INSPEÇÃO - PVC SÉRIE "R", TIPO ESGOTO, PADRÃO ABNT NBR 5688 - COR BRANCA
▶	INDICADOR DE FLUXO
DT-XX	CADERNO DE DETALHE: DES-P06-PE-HID-005-143-N06-501 NÚMERO DA FOLHA

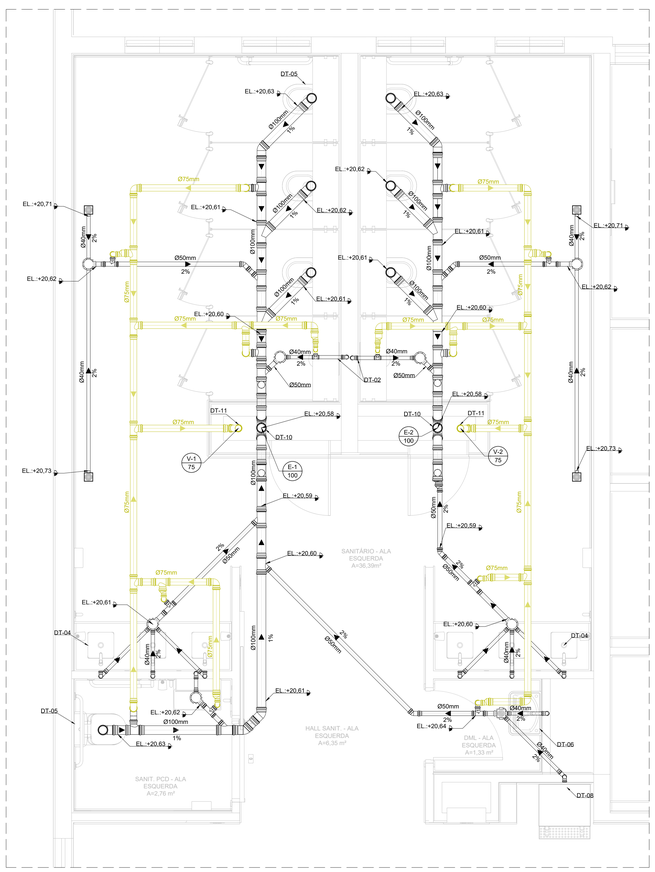

01 PLANTA BAIXA DE ESGOTO SANITÁRIO ÁREAS COMUNS - 6° PAVIMENTO - RAMAIS 1 E 2
ESCALA 1:25

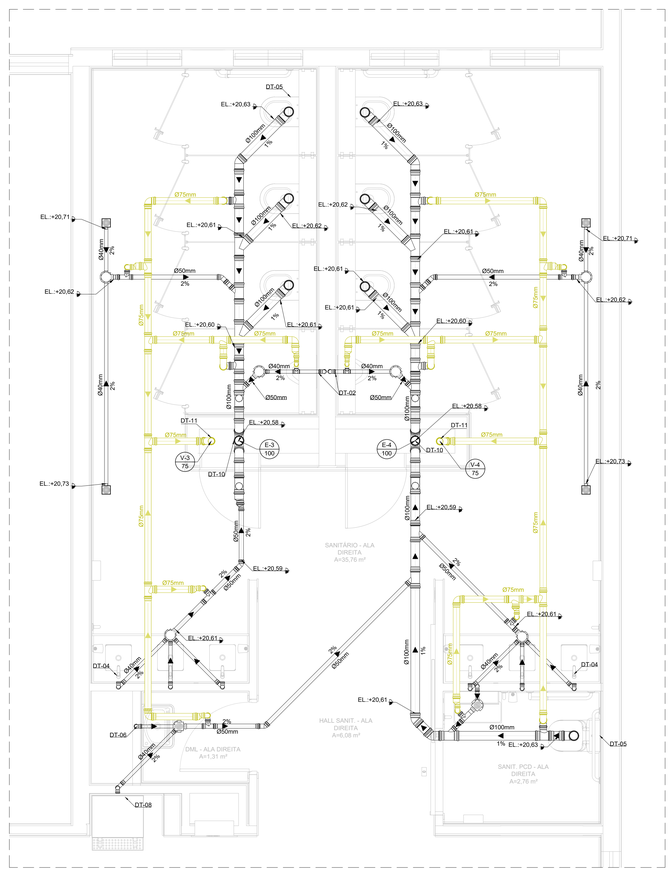

02 PLANTA BAIXA DE ESGOTO SANITÁRIO ÁREAS COMUNS - 6° PAVIMENTO - RAMAIS 3 E 4
ESCALA 1:25

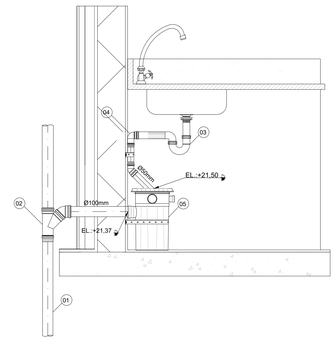

05	CAIXA DE GORDURA PVC, Ø300x558x100mm, TAMPA ANTI UV, SUPORTA ATÉ 150KG, COM CESTO DE LIMPEZA DE 18L - REF: TIGRE
04	JOELHO 90º PVC SÉRIE "R", TIPO ESGOTO, PADRÃO ABNT NBR 5688 - COR BRANCA
03	SIFÃO AJUSTÁVEL MULTIUSO, COR BRANCO METALIZADO - REF: TIGRE
02	JUNÇÃO 45º PVC SÉRIE "R", TIPO ESGOTO, PADRÃO ABNT NBR 5688 - COR BRANCA
01	CONDUTOR PVC SÉRIE "R", TIPO ESGOTO, COM CONEXÕES, DIMENSÕES CONFORME PLANTA, PADRÃO ABNT NBR 5688 - COR BRANCA - BARRA DE 6M
ITEM	DESCRIÇÃO DO MATERIAL

DT-15 - DETALHE ESQUEMÁTICO DE INSTALAÇÃO DE CAIXA DE GORDURA

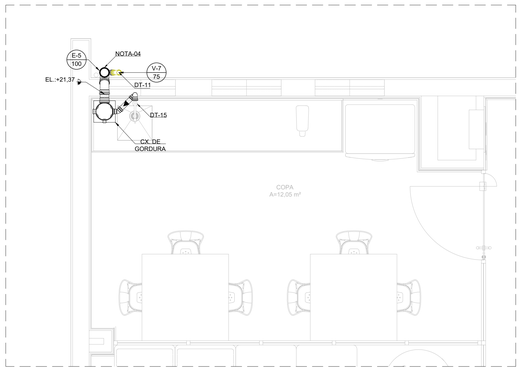

03 PLANTA BAIXA DE ESGOTO SANITÁRIO ÁREAS COMUNS - 6° PAVIMENTO - RAMAL 5
ESCALA 1:25

DOCUMENTOS DE REFERÊNICA

DES-P06-PE-HID-005-143-N06-501 - CADERNO DE DETALHES DOS SISTEMAS HIDRÁULICOS

DOCUMENTOS COMPLEMENTARES

RET-P07-PE-HID-002-143-N00-902 - MEMORIAL DE CÁLCULO DO SISTEMA HIDRÁULICA

PLANTA CHAVE

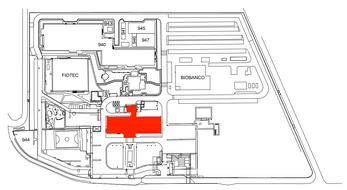

REV.	DESCRIÇÃO	DATA
06	INSERÇÃO DO CÓDIGO FIOCRUZ	10/08/23
05	REVISÃO GERAL	06/03/23
04	REVISÃO CONFORME RELATÓRIO DE ANÁLISE " 2022.09.02_RAT_PE_P7_HIDROSSANITÁRIAS"	21/10/22
03	REVISÃO CONFORME RELATÓRIO DE AVALIAÇÃO	22/08/22
02	REVISÃO CONFORME RELATÓRIO DE AVALIAÇÃO	04/08/22
01	REVISÃO CONFORME RELATÓRIO DE AVALIAÇÃO	22/07/22
00	EMISSÃO INICIAL	06/06/22

MVA Engenharia — ARQHOS Consultoria e Projetos

Ministério da Saúde
FIOCRUZ
Fundação Oswaldo Cruz
COGIC

PROJETO / UNIDADE: PRÉDIO SEDE CAMPUS MARÉ COGIC

OBJETIVO	CAMPUS		SETOR
REFORMA	MARÉ		EDIFICAÇÃO
Nº PRÉDIO: 143	Nº DA META: 2022-012	O.E. / O.R.: 2022.05.16.03	CÓDIGO DA PRANCHA - GED: DES-P06-PE-ESG-001-143-N06-101-R06
TIPO DE PROJETO/SUBTIPO DE PROJETO: ESGOTO		FASE: PROJETO EXECUTIVO	
TÍTULO DA PRANCHA: 6° PAVIMENTO - ÁREAS COMUNS - PLANTA BAIXA DE ESGOTO SANITÁRIO			DATA: 06/06/22 ESCALA: INDICADA
COORDENADOR DA META: CELSO GIRAFA	RESPONSÁVEL TÉCNICO: CELSO GIRAFA	CREA/CAU: RJA9190-1	ART/RRT: -
EQUIPE: MVA ENGENHARIA		CÓDIGO DA PRANCHA - FIOCRUZ: R143A28A	

ESG001